特許出願のワークフロー

EXCELで業務の流れを書き、その中から困っている点を見い出してIT化が可能かどうかの判断するために必要である。

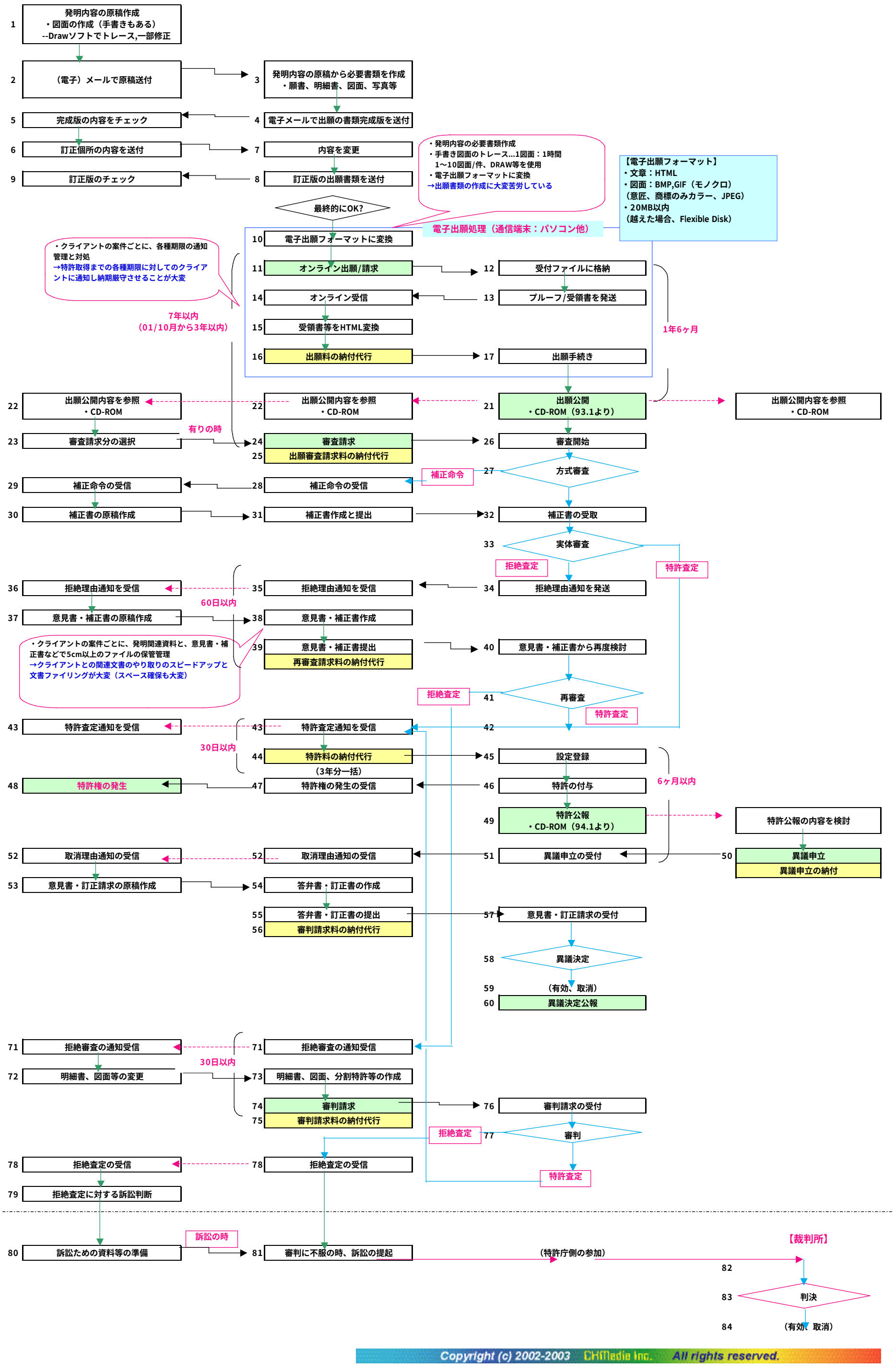

Copyright (c) 2002-2003 CHMedia Inc. All rights reserved.